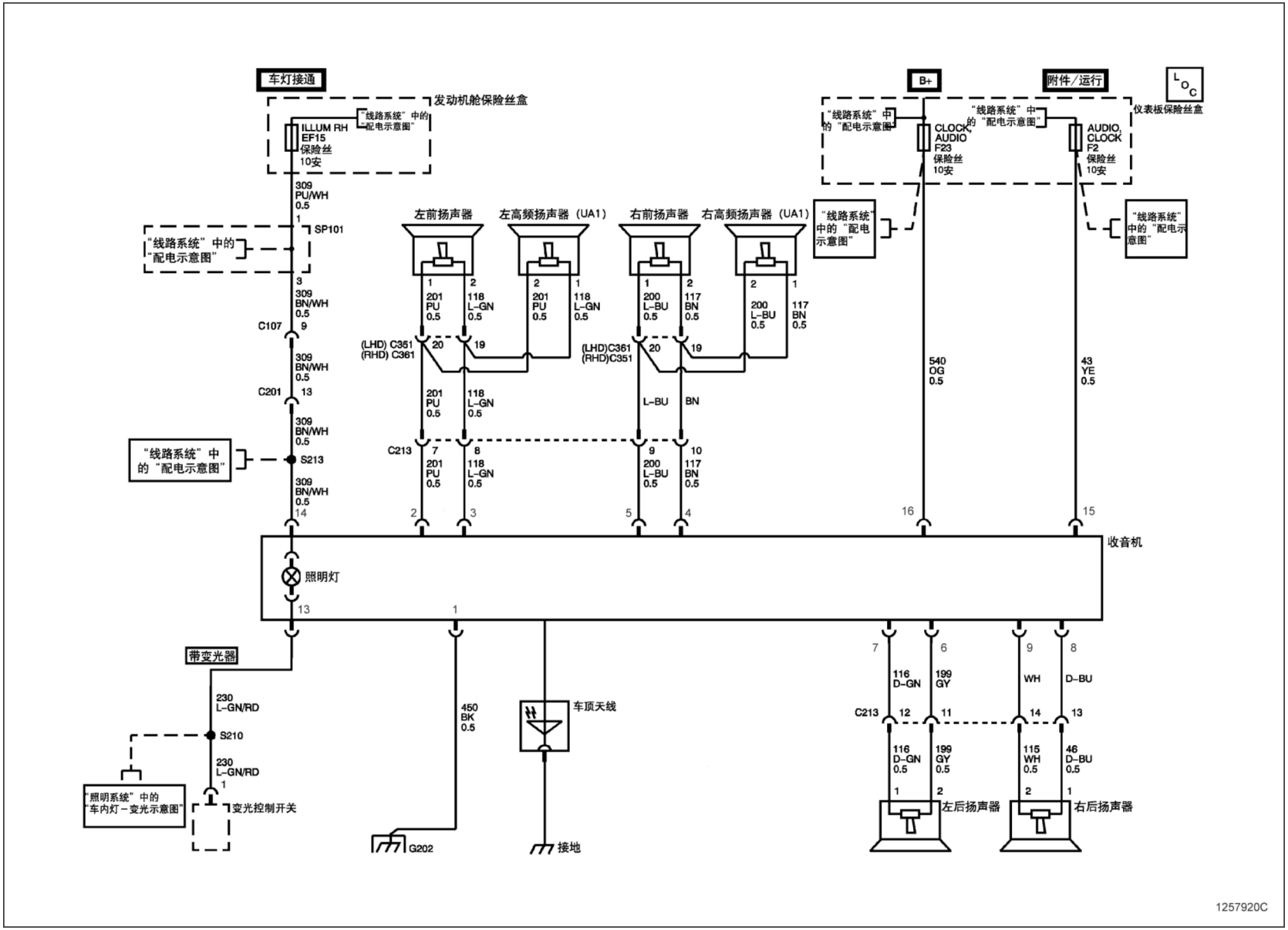
车灯接通
发动机舱保险丝盒
"线路系统"中的"配电示意图"
ILLUM RH
EF15
保险丝
10安
309
PU/WH
0.5
SP101
"线路系统"中的"配电示意图"
309
BN/WH
0.5
C107
309
BN/WH
0.5
C201
309
BN/WH
0.5
"线路系统"中的"配电示意图"
S213
309
BN/WH
0.5
左前扬声器
左高频扬声器（UA1）
右前扬声器
右高频扬声器（UA1）
201
PU
0.5
118
L-GN
0.5
200
L-BU
0.5
117
BN
0.5
(LHD) C351
(RHD) C361
(LHD)C361
(RHD)C351
C213
B+
附件/运行
仪表板保险丝盒
"线路系统"中的"配电示意图"
CLOCK
AUDIO
F23
保险丝
10安
AUDIO,
CLOCK
F2
保险丝
10安
"线路系统"中的"配电示意图"
"线路系统"中的"配电示意图"
540
OG
0.5
43
YE
0.5
收音机
照明灯
带变光器
230
L-GN/RD
S210
"照明系统"中的"车内灯－变光示意图"
变光控制开关
450
BK
0.5
G202
车顶天线
接地
116
D-GN
199
GY
WH
D-BU
115
WH
0.5
46
D-BU
0.5
左后扬声器
右后扬声器
1257920C